角度頭系列

Angle Head Series

CHAIN HEADWAY

Cutting Edge Solution

角度頭系列總覽

Angle Head Series Overview

產品 Product								
規格 Spec	SAG/DE雙頭龍	SAU 萬向型	SAG小徑銑削頭	SAD小徑銑削頭	SAM小鋼炮	SAM 小鋼炮出水型	SAC 中鋼炮	SAR 大鋼炮
主軸錐度 Spindle Taper	BT40	BT50	BT40	SBT30 SBT40	BT40 BT50	BT40 BT50	BT40 BT50 HSK63A HSK100A	BT50
最高轉速 Max. rpm	6000rpm	3000rpm	6000rpm	6000rpm	4000rpm	4000rpm	3000rpm	3000rpm
最大扭力 Max. Torque	15N.m	40N.m	15N.m	10N.m	20N.m	20N.m	25N.m	50N.m
最大切深 Max. Ap	≤2mm	≤4mm	≤2mm	≤1.5mm	≤2mm	≤2mm	≤4mm	≥4mm

角度頭系列總覽

Angle Head Series Overview

產品 Product									
規格 Spec		SAG/DE雙龍頭	SAU 萬向型	SAG小徑銑削頭	SAD小徑銑削頭	SAM小鋼炮	SAM 小鋼炮出水型	SAC 中鋼炮	SAR 大鋼炮
可乘載最大水壓 Max. Water Pressure		7kgf/cm² (100PSI)	-	7kgf/cm² (100PSI)	-	-	7kgf/cm² (100PSI)	-	7kgf/cm² (100PSI)
齒輪比 Gear Ratio		1:1	1:1	1:1	1:1	1:1	1:1	1:1	1:1
出水 Coolant		V	X	V	X	X	V	X	V
適用加工 Applicable Cutting	鑽孔 Drill	●	●	●	●	●	●	●	●
	攻牙 Tap	●	●	●	●	●	●	●	●
	銑削 Mill	●	●		●	●	●	●	●
	面銑 Face Mill							●	●

規格

Spec

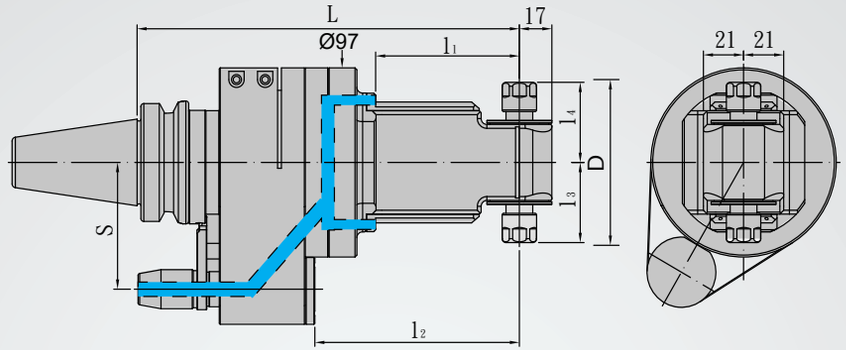

BT/SAG-DE 雙頭龍銑削頭（用於雙面加工）
Angle Head Holder For Dual Side Machine

規格 Spec.	L	l1	l2	l3	l4	S	D	夾持範圍 Clamping Range	扭力值 (N.m) Torque	筒夾 Collet	重量 (KGS) Weight
BT40 × SAG11DE-170	170	45.2	77	39.2	39.2	65	80	1~7	10 N-m	ER11	5.10

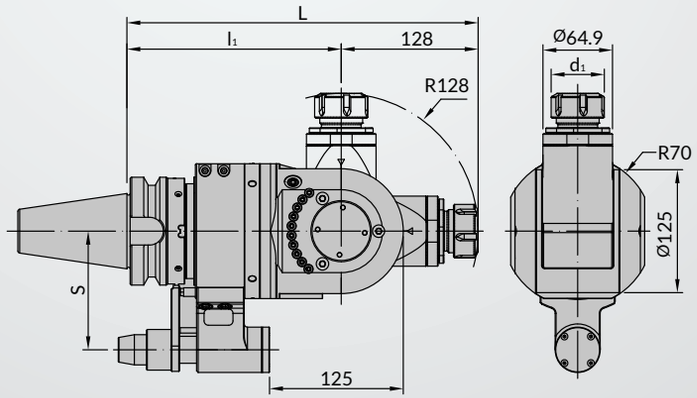

BT/SAU 萬向銑削頭
Angle Head Holder Universal Type For Middle Cutting

規格 Spec.	L	l1	S	夾持範圍 Clamping Range	扭力值 (N.m) Torque	筒夾 Collet	重量 (KGS) Weight
BT50 × SAU32E-328	328	200	110	2~20	40 N-m	ER32	20.9

規格

Spec

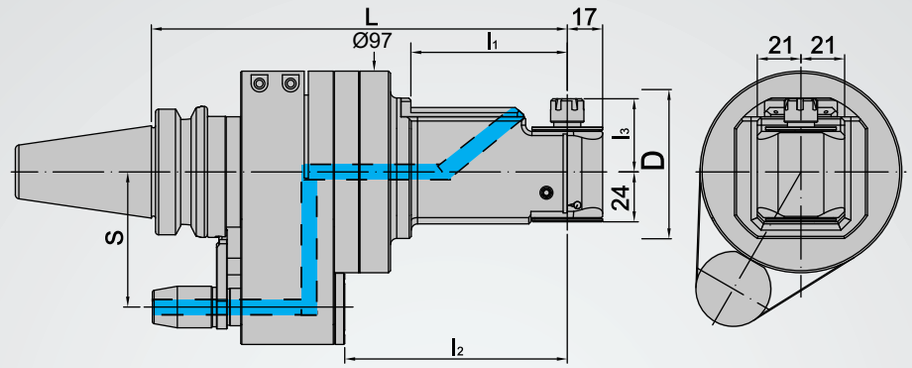

BT/SAG 小徑銑削頭
Angle Head Holder(Slim Type)

規格 Spec.	L	l1	l2	l3	S	D	夾持範圍 Clamping Range	扭力值 (N.m) Torque	筒夾 Collet	重量 (KGS) Weight
BT40 × SAG11E-170	170	45.2	77	39.2	65	72	1~7	10 N-m	ER11	5.10
BT40 × SAG11E-200	200	75.2	107	39.2	65	72	1~7	10 N-m	ER11	5.30
BT40 × SAG11E-230	230	105.2	137	39.2	65	72	1~7	10 N-m	ER11	5.50
BT40 × SAG11E-260	260	135.2	167	39.2	65	72	1~7	10 N-m	ER11	5.70
BT40 × SAG6S-170	170	45.2	77	42	65	85	3~6	10 N-m	SKS6	4.80
BT40 × SAG6S-200	200	75.2	107	42	65	85	3~6	10 N-m	SKS6	5.10
BT40 × SAG6S-230	230	105.2	137	42	65	85	3~6	10 N-m	SKS6	5.30
BT40 × SAG6S-260	260	135.2	167	42	65	85	3~6	10 N-m	SKS6	5.52

規格

Spec

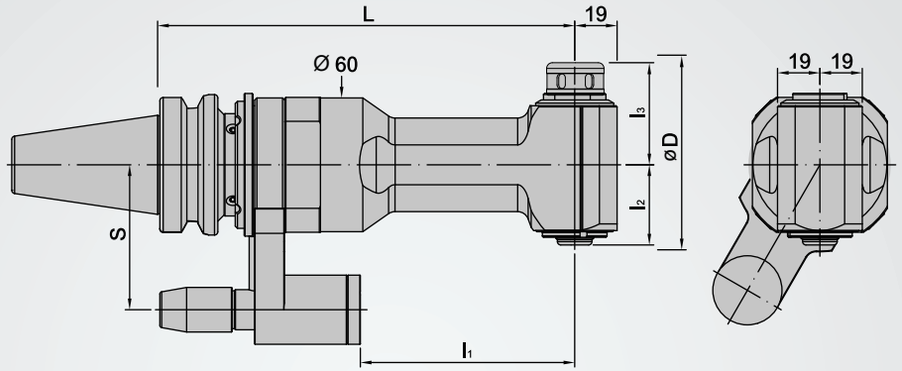

SBT/SAD 小徑銑削頭
Angle Head Holder Slim Type

規格 Spec.	L	l_1	l_2	l_3	ØD	S	夾持範圍 Clamping Range	扭力值 (N.m) Torque	筒夾 Collet	重量 (KGS) Weight
SBT30 × SAD10S-130	130	74.6	34	54.5	110	55	3~10	10 N-m	SKS10	2.66
SBT30 × SAD10S-182	182	96.1	34	54.5	110	55	3~10	10 N-m	SKS10	3.10
SBT40 × SAD10S-135	135	74.6	34	54.5	110	65	3~10	10 N-m	SKS10	3.50
SBT40 × SAD10S-187	187	96.1	34	54.5	110	65	3~10	10 N-m	SKS10	3.75

規格

Spec

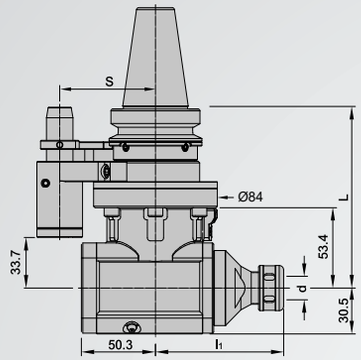

Fig.1

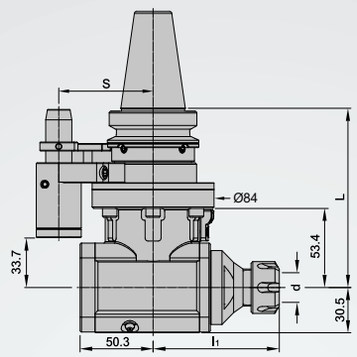

Fig.2

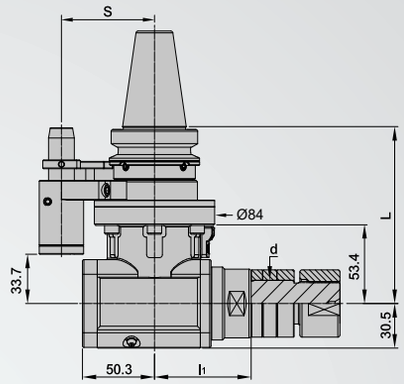

Fig.3

BT/SAM 小鋼炮銑削頭
Angle Head Holder For Light Cutting

規格 Spec.	L	l_1	S	d	扭力值 (N.m) Torque	筒夾 Collet	Fig.	重量 (KGS) Weight
BT40 × SAM10SX-120	120	87	65	Ø2~Ø10	20 N-m	SKS10	1	6.40
BT40 × SAM13SX-120	120	87	65	Ø3~Ø13	20 N-m	SKS13	1	6.40
BT40 × SAM16SX-120	120	89.5	65	Ø3~Ø16	20 N-m	SKS16	1	6.40
BT40 × SAM20SX-120	120	90	65	Ø3~Ø20	20 N-m	SKS20	1	6.40
BT50 × SAM10SX-130	130	87	80	Ø2~Ø10	20 N-m	SKS10	1	8.40
BT50 × SAM13SX-130	130	87	80	Ø3~Ø13	20 N-m	SKS13	1	8.40
BT50 × SAM16SX-130	130	89.5	80	Ø3~Ø16	20 N-m	SKS16	1	8.40
BT50 × SAM20SX-130	130	90	80	Ø3~Ø20	20 N-m	SKS20	1	8.40

※ 歡迎詢問 SBT 雙面拘束形式 Welcome to ask SBT DualDRIVE+ type.

規格

Spec

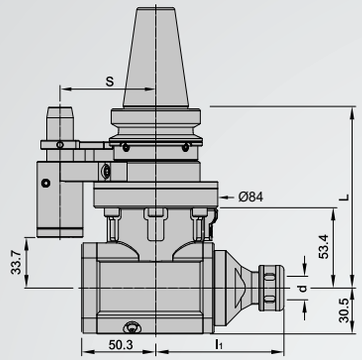

Fig.1

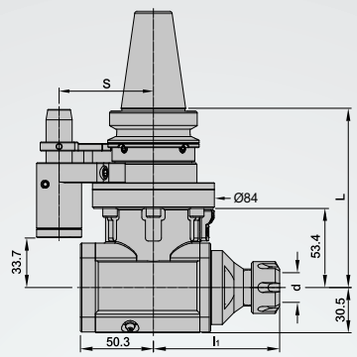

Fig.2

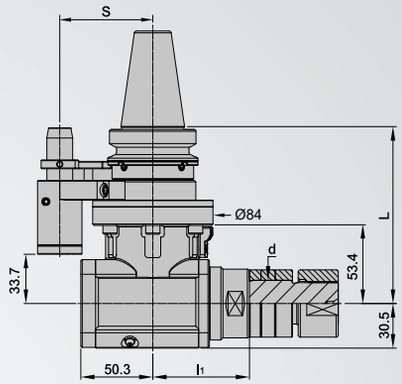

Fig.3

BT/SAM 小鋼炮銑削頭
Angle Head Holder For Light Cutting

規格 Spec.	L	l_1	S	d	扭力值 (N.m) Torque	筒夾 Collet	Fig.	重量 (KGS) Weight
BT40 × SAM16EX-120	120	87	65	Ø1~Ø10	20 N-m	ER16	2	6.40
BT40 × SAM20EX-120	120	87	65	Ø1~Ø13	20 N-m	ER20	2	6.40
BT40 × SAM25EX-120	120	87	65	Ø1~Ø16	20 N-m	ER25	2	6.40
BT40 × SAM32EX-120	120	82	65	Ø2~Ø20	20 N-m	ER32	2	6.44
BT50 × SAM16EX-130	130	87	80	Ø1~Ø10	20 N-m	ER16	2	6.40
BT50 × SAM20EX-130	130	87	80	Ø1~Ø13	20 N-m	ER20	2	6.40
BT50 × SAM25EX-130	130	87	80	Ø1~Ø16	20 N-m	ER25	2	6.40
BT50 × SAM32EX-130	130	82	80	Ø2~Ø20	20 N-m	ER32	2	6.44
BT40 × SAM25.4SCX-120	120	66	65	25.4	20 N-m	-	3	6.40
BT40 × SAM31.75SCX-120	120	66	65	31.75	20 N-m	-	3	6.40
BT50 × SAM25.4SCX-130	130	66	80	25.4	20 N-m	-	3	6.44
BT50 × SAM31.75SCX-130	130	66	80	31.75	20 N-m	-	3	6.44

※ 歡迎詢問 SBT 雙面拘束形式 Welcome to ask SBT DualDRIVE+ type.

規格

Spec

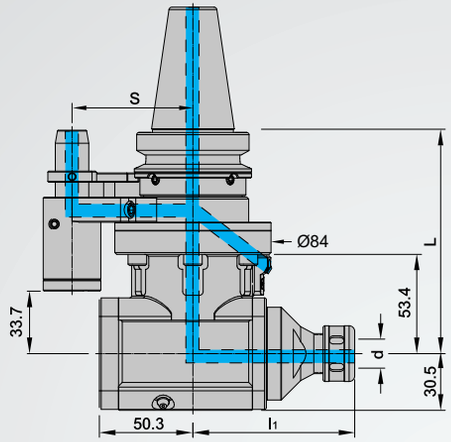

Fig.1

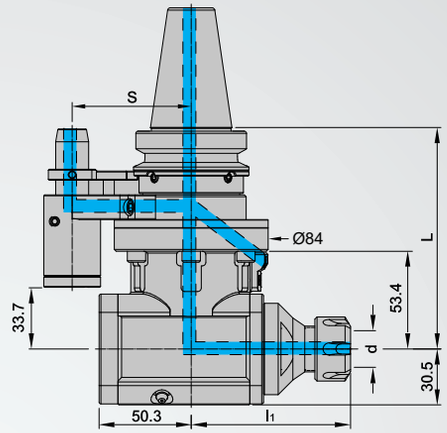

Fig.2

出水型 With Coolant

BT/SAM 小鋼炮銑削頭
Angle Head Holder For Light Cutting

規格 Spec.	L	l_1	S	d	扭力值 (N.m) Torque	筒夾 Collet	Fig.	重量 (KGS) Weight
BT40 × SAM10S-120	120	87	65	Ø2~Ø10	20 N-m	SKS10	1	6.40
BT40 × SAM13S-120	120	87	65	Ø3~Ø13	20 N-m	SKS13	1	6.40
BT40 × SAM16S-120	120	89.5	65	Ø3~Ø16	20 N-m	SKS16	1	6.40
BT40 × SAM20S-120	120	90	65	Ø3~Ø20	20 N-m	SKS20	1	6.4
BT50 × SAM10S-130	130	87	80	Ø2~Ø10	20 N-m	SKS10	1	8.40
BT50 × SAM13S-130	130	87	80	Ø3~Ø13	20 N-m	SKS13	1	8.40
BT50 × SAM16S-130	130	89.5	80	Ø3~Ø16	20 N-m	SKS16	1	8.40
BT50 × SAM20S-130	130	90	80	Ø3~Ø20	20 N-m	SKS20	1	8.40

規格

Spec

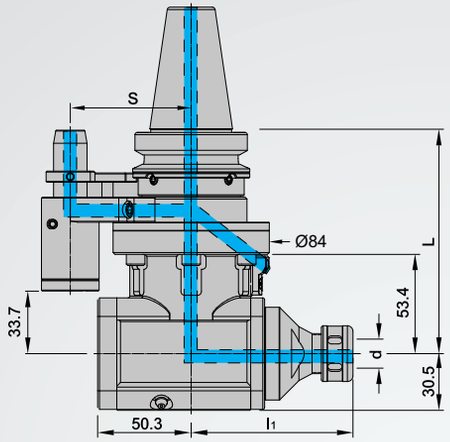

Fig.1

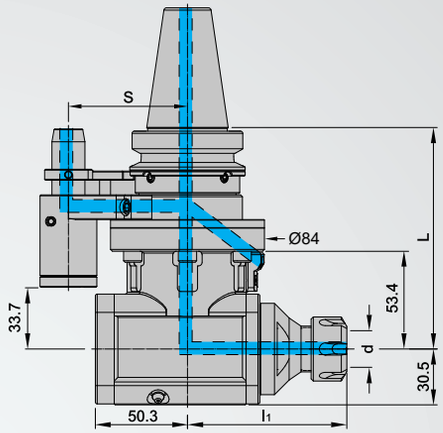

Fig.2

出水型 With Coolant

BT/SAM 小鋼炮銑削頭
Angle Head Holder For Light Cutting

規格 Spec.	L	l_1	S	d	扭力值 (N.m) Torque	筒夾 Collet	Fig.	重量 (KGS) Weight
BT40 × SAM16E-120	120	87	65	Ø1~Ø10	20 N-m	ER16	2	6.40
BT40 × SAM20E-120	120	87	65	Ø1~Ø13	20 N-m	ER20	2	6.40
BT40 × SAM25E-120	120	87	65	Ø1~Ø16	20 N-m	ER25	2	6.40
BT40 × SAM32E-120	120	82	65	Ø2~Ø20	20 N-m	ER32	2	6.44
BT50 × SAM16E-130	130	87	80	Ø1~Ø10	20 N-m	ER16	2	6.40
BT50 × SAM20E-130	130	87	80	Ø1~Ø13	20 N-m	ER20	2	6.40
BT50 × SAM25E-130	130	87	80	Ø1~Ø16	20 N-m	ER25	2	6.40
BT50 × SAM32E-130	130	82	80	Ø2~Ø20	20 N-m	ER32	2	6.44

規格

Spec

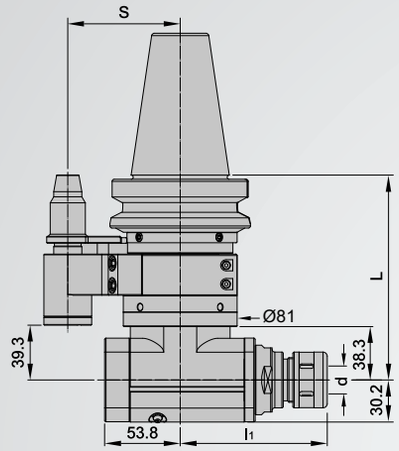

Fig.1

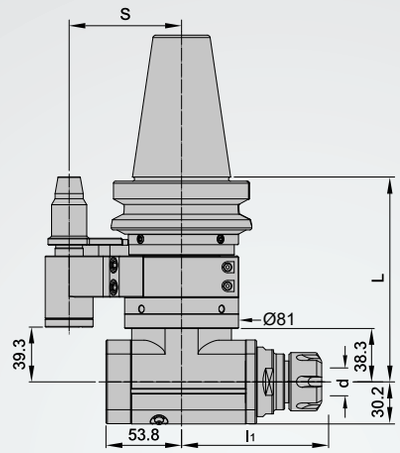

Fig.2

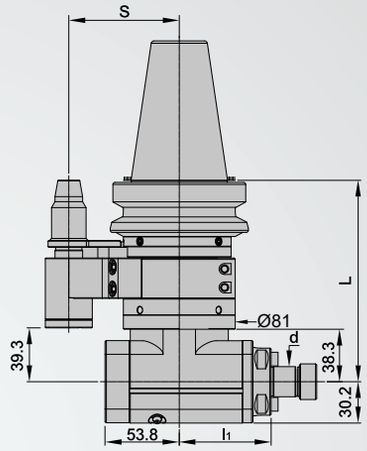

Fig.3

BT/SAC 中鋼炮銑削頭
Angle Head Holder For Medial Cutting

規格 Spec.	L	l_1	S	d	扭力值 (N.m) Torque	筒夾 Collet	Fig.	重量 (KGS) Weight
BT40 × SAC10S-130	130	88	65	Ø2~Ø10	25 N-m	SKS10	1	6.40
BT40 × SAC13S-130	130	89.6	65	Ø3~Ø13	25 N-m	SKS13	1	6.40
BT40 × SAC16S-130	130	102.3	65	Ø3~Ø16	25 N-m	SKS16	1	6.40
BT40 × SAC20S-130	130	110.3	65	Ø3~Ø20	25 N-m	SKS20	1	6.40
BT50 × SAC10S-147	147	88	80	Ø2~Ø10	25 N-m	SKS10	1	8.40
BT50 × SAC13S-147	147	89.6	80	Ø3~Ø13	25 N-m	SKS13	1	8.40
BT50 × SAC16S-147	147	102.3	80	Ø3~Ø16	25 N-m	SKS16	1	8.40
BT50 × SAC20S-147	147	110.3	80	Ø3~Ø20	25 N-m	SKS20	1	8.40

規格

Spec

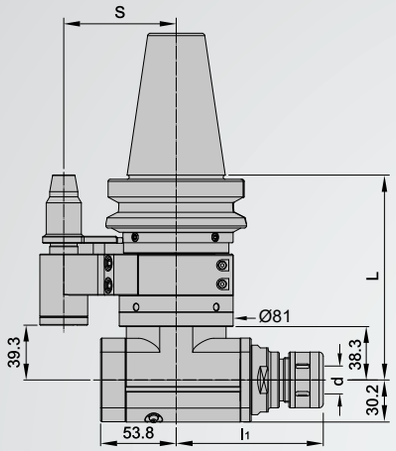

Fig.1

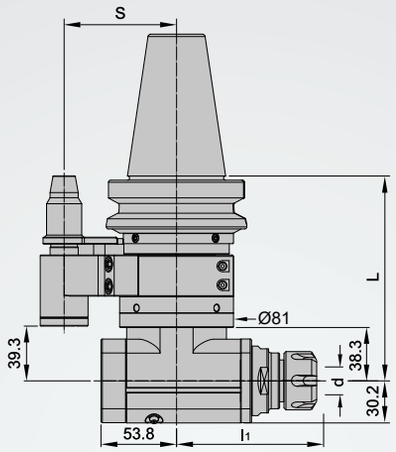

Fig.2

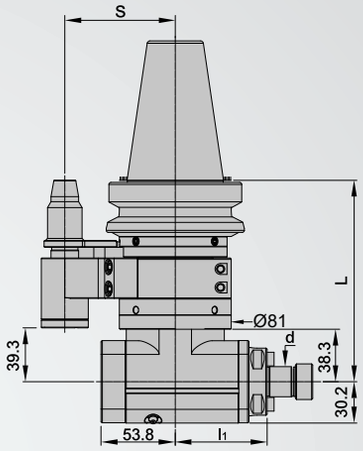

Fig.3

BT/SAC 中鋼炮銑削頭
Angle Head Holder For Medial Cutting

規格 Spec.	L	l_1	S	d	扭力值 (N.m) Torque	筒夾 Collet	Fig.	重量 (KGS) Weight
BT40 × SAC16E-130	130	89.6	65	Ø1~Ø10	25 N-m	ER16	2	6.40
BT40 × SAC20E-130	130	91	65	Ø1~Ø13	25 N-m	ER20	2	6.40
BT40 × SAC25E-130	130	92	65	Ø1~Ø16	25 N-m	ER25	2	6.40
BT40 × SAC32E-130	130	96	65	Ø3~Ø16	25 N-m	ER32	2	6.44
BT50 × SAC16E-147	147	89.6	80	Ø1~Ø10	25 N-m	ER16	2	8.40
BT50 × SAC20E-147	147	91	80	Ø1~Ø13	25 N-m	ER20	2	8.40
BT50 × SAC25E-147	147	92	80	Ø1~Ø16	25 N-m	ER25	2	8.40
BT50 × SAC32E-147	147	96	80	Ø3~Ø16	25 N-m	ER32	2	8.44
BT40 × SAC25.4FA-130	130	66	65	25.4	25 N-m	-	3	6.54
BT40 × SAC22FB-130	130	66	65	22	25 N-m	-	3	6.54
BT50 × SAC25.4FA-147	147	66	80	25.4	25 N-m	-	3	8.54
BT50 × SAC22FB-147	147	66	80	22	25 N-m	-	3	8.54

※SAC-FA&FB 形式可搭配 Ø50 殼形銑刀使用 SAC-FA and FB type can be used with Ø50 shell milling cutters.

規格

Spec

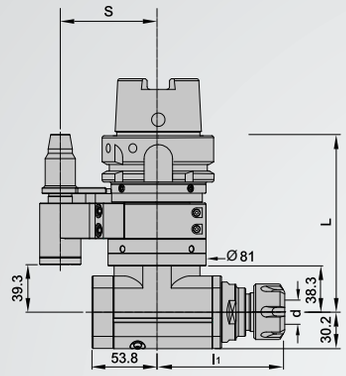

Fig.1

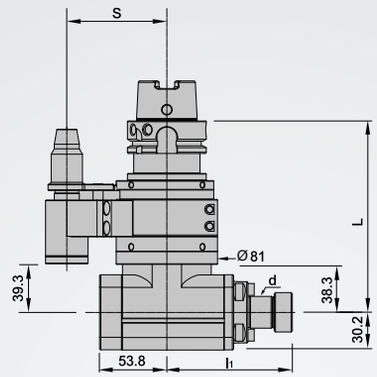

Fig.2

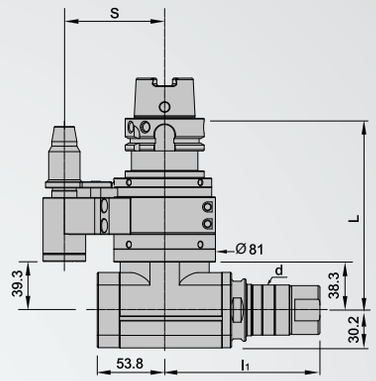

Fig.3

HSK/SAC 中鋼炮銑削頭
Angle Head Holder For Medial Cutting

規格 Spec.	L	l_1	S	d	筒夾 Collet	扭力值 (N.m) Torque	Fig.	重量 (KGS) Weight
HSK 63A × SAC16E - 155	155	89.6	65	1~10	ER16	25N-m	1	6.40
HSK 63A × SAC20E - 155	155	91	65	1~13	ER20	25N-m	1	6.40
HSK 63A × SAC25E - 155	155	92	65	1~16	ER25	25N-m	1	6.40
HSK 63A × SAC32E - 155	155	96	65	3~16	ER32	25N-m	1	6.40
HSK 100A × SAC16E - 151	151	89.6	80	1~10	ER16	25N-m	1	8.40
HSK 100A × SAC20E - 151	151	91	80	1~13	ER20	25N-m	1	8.40
HSK 100A × SAC25E - 151	151	92	80	1~16	ER25	25N-m	1	8.40
HSK 100A × SAC32E - 151	151	96	80	3~16	ER32	25N-m	1	8.44
HSK 63A × SAC25.4FA - 155	155	66	65	25.4	-	25N-m	2	6.54
HSK 63A × SAC22FB - 155	155	66	65	22	-	25N-m	2	6.54
HSK 100A × SAC25.4FA - 151	151	66	80	25.4	-	25N-m	2	8.54
HSK 100A × SAC22FB - 151	151	66	80	22	-	25N-m	2	8.54
HSK 63A × SAC22SC - 155	155	67.5	65	22	-	25N-m	3	8.40
HSK 63A × SAC25.4SC - 155	155	67.5	65	25.4	-	25N-m	3	8.40
HSK 100A × SAC22SC - 151	151	67.5	80	22	-	25N-m	3	8.40
HSK 100A × SAC25.4SC - 151	151	67.5	80	25.4	-	25N-m	3	8.40

規格

Spec

Fig.1

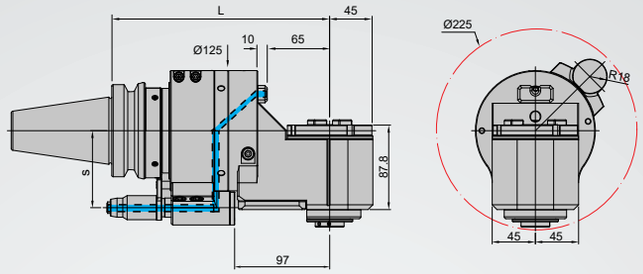

Fig.2

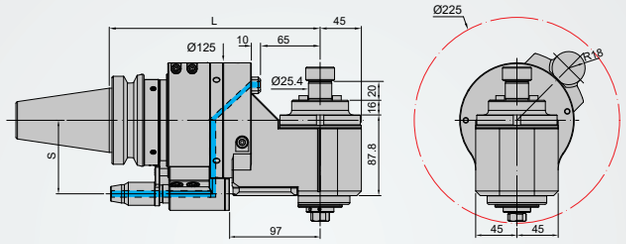

BT/SAR 大鋼炮銑削頭
Angle Head Holder For Heavy-Duty Cutting

規格 Spec.	L	S	扭力值 (N.m) Torque	Fig.	重量 (KGS) Weight
BT50xSAR50/SBT30-230	230	80	50 N-m	1	16.1
BT50xSAR50/SBT30-230S	230	110	50 N-m	1	16.1
BT50xSAR50/FMA25.4-230	230	80	50 N-m	2	16.1
BT50xSAR50/FMA25.4-230S	230	110	50 N-m	2	16.1

※FMA 形式可搭配 Ø80 以下殼形銑刀使用 FMA type can be used with Ø80 shell milling cutters.

SBT30 形式可搭配使用 SBT30 can be used:

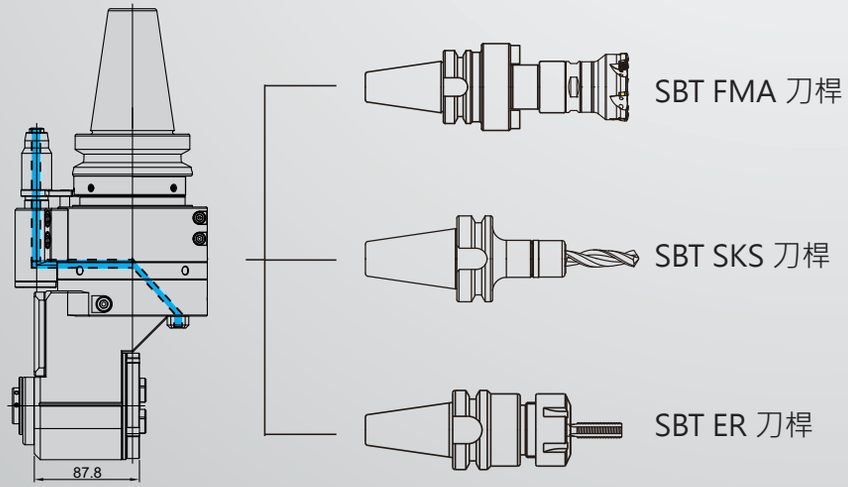

規格

Spec

Fig.1

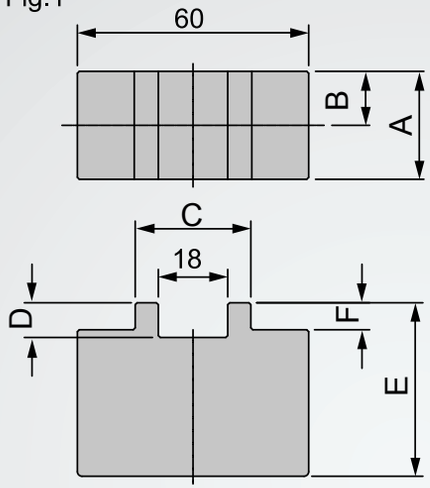

Fig.2

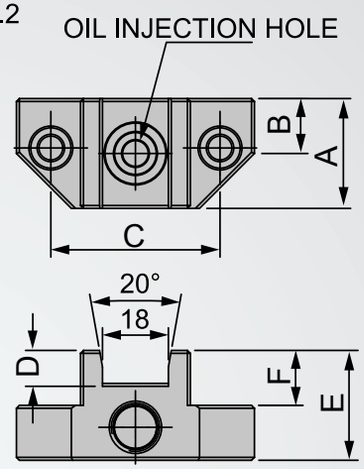

SFB 定位塊 (直柄梢)
Fixed Block

規格 Spec.	適用規格 Suitable Type	A	B	C	D	E	F	Fig.	重量 (KGS) Weight
SFB-1	素材	28	14	30	9	45	7	1	0.96
SFB-2	#40 定位塊 (直柄梢)	30	15	46.2	9	30	15	2	0.32
SFB-2	#50 定位塊 (直柄梢)	40	10	45~65	9	30	13	2	0.30

直柄梢 : 主要用於鑽孔和攻牙加工 Straight Shank Pin:Used for drilling and tapping.

規格

Spec

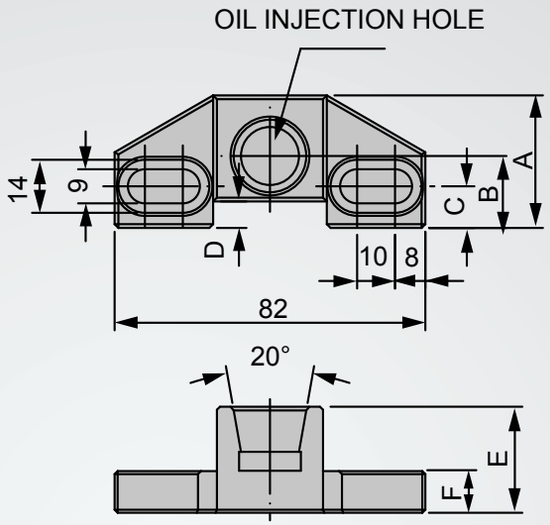

SFT 定位塊 (錐度梢)
Fixed Block

規格 Spec.	適用規格 Suitable Type	A	B	C	D	E	F	T	重量 (KGS) Weight
SFT-40	#40 定位塊 (錐度梢)	40	18.5	10	5	30	13	NPT1/4-18	0.30
SFT-50	#50 定位塊 (錐度梢)	34	19	11	7	35	15	NPT1/4-18	0.32

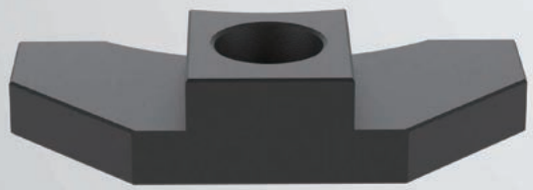

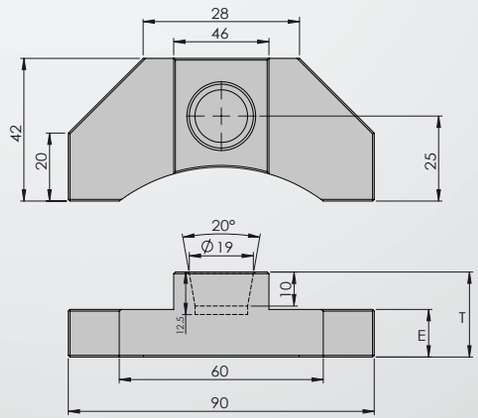

SFT 定位塊素材 (錐度梢)
Fixed Block

規格 Spec.	E	T	重量 (KGS) Weight
SFT-19L	10	19	-
SFT-22L	12	22	-
SFT-25L	14	25	-

規格

Spec

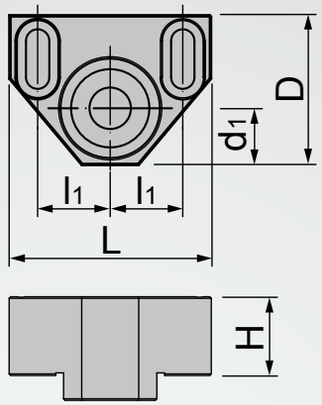

組合式定位塊
Fixed Block(Combination Type)

規格 Spec.	D	d_1	L	l_1	H	重量 (KGS) Weight
SFO-A	29	11	39	14	15.2	0.08

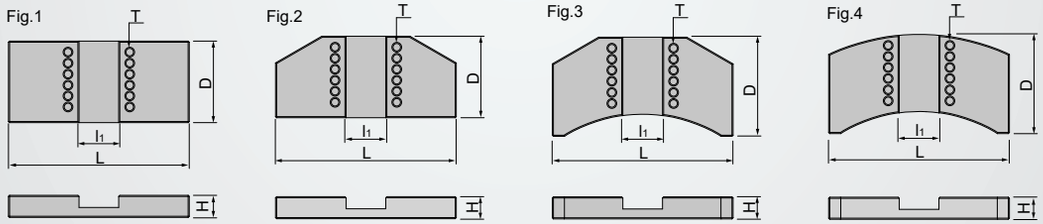

組合式定位塊
Fixed Block(Combination Type)

規格 Spec.	D	L	l_1	H	T	Fig.	重量 (KGS) Weight
SFO-1-10	37	82	18	10	M4	1	0.20
SFO-1-15	37	82	18	15	M4	1	0.32
SFO-2-10	37	82	18	10	M4	2	0.18
SFO-2-15	37	82	18	15	M4	2	0.28
SFO-3-10	45	82	18	10	M4	3	0.19
SFO-3-15	45	82	18	15	M4	3	0.31
SFO-4-10	45	82	18	10	M4	4	0.19
SFO-4-15	45	82	18	15	M4	4	0.31

規格

Spec

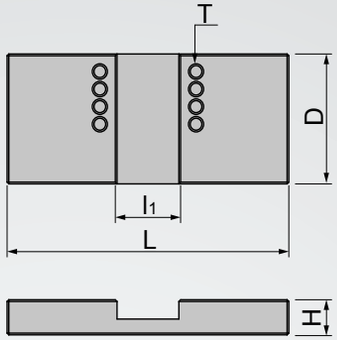

SFB 角度頭定位塊畫線治具
Angle Head Fixed Block Marker

規格 Spec.	D	L	l1	H	T	重量 (KGS) Weight
SFB-B1-6A	37	82	18.5	6	M4	0.02

SFB 角度頭定位塊套裝組
Angle Head Fixed Block Set

規格 Spec.	內容物 Contents					重量 (KGS) Weight
	定位塊 Fixed Block	鑽頭 Drill	螺絲 Screw	扳手 Wrench	數量 Qty	
SFB-10P-SET	SFO-1-10	6.8mm 9mm	SH-M4-16 (2 只 -15mm 座用) SH-M4-12 (2 只 -10mm 座用)	PL3	1	3.28
	SFO-1-15					
	SFO-2-10					
	SFO-2-15					
	SFO-3-10					
	SFO-3-15					
	SFO-4-10					
	SFO-4-15					
	SFO-A					
	SFB-B1-6A					

加工實例

Cutting Example

鑽孔 Drilling

BT40xSAM32EX-120

工件材料Workpiece material:

S45C(Steels)

刀具Tool: Ø12高速鋼鑽頭

(Ø12 High Speed Steels Drills)

切削速度(Vc): 31m/min

轉速(S): 1000rpm

進給(Vf): 100mm/min

切削深度(Ap): 20mm

攻牙 Tapping

BT40xSAM32EX-120

工件材料Workpiece material:

S45C(Steels)

刀具Tool: M12x1.75P絲攻

(M12x1.75P Tap)

切削速度(Vc): 7.53m/min

轉速(S): 200rpm

進給(Vf): 350mm/min

切削深度(Ap): 20mm

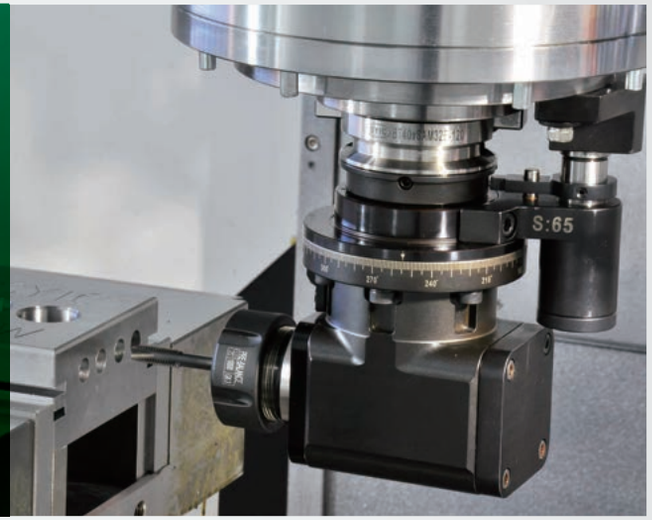

銑削 Milling

BT40xSAM32EX-120

工件材料Workpiece material:

S45C(Steels)

刀具Tool: Ø12鎢鋼立銑刀

(Ø12 End mills)

切削速度(Vc): 18.8m/min

轉速(S): 500rpm

進給(Vf): 150mm/min

切削深度(Ap): 4mm

銑削 Milling

BT40xSAM25.4SCAX-120

工件材料Workpiece material:

S45C(Steels)

刀具Tool: SDC-100X08A25.4

切削速度(Vc): 120m/min

轉速(S): 380rpm

進給(Vf): 90mm/min

切削深度(Ap): 6mm

切削深度(Ae): 8mm

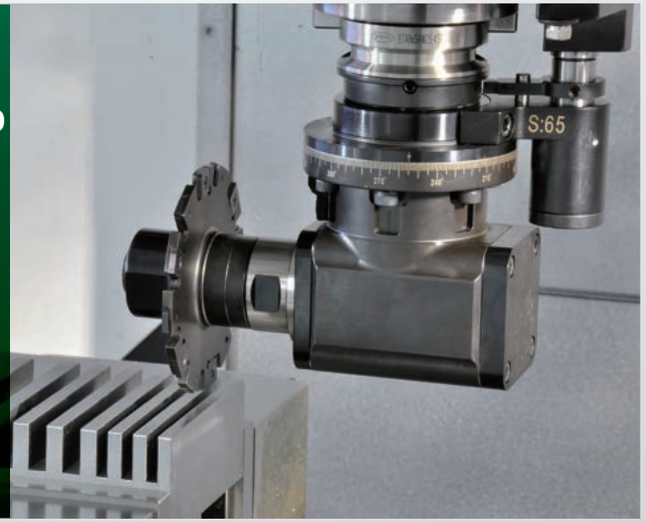

加工實例

Cutting Example

最大切削扭力
Max. Torque 25N.m

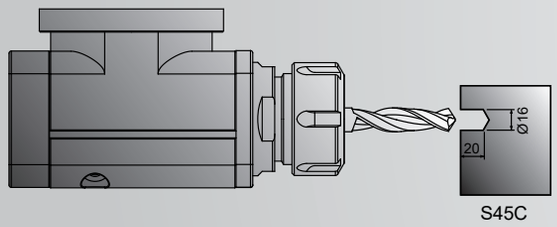

鑽孔 Drilling

BT50xSAC32E-147

工件材料Workpiece material: S45C(Steels)

刀具Tool: Ø16高速鋼鑽頭

(Ø16 High Speed Steels Drills)

切削速度(Vc): 30.14m/min

轉速(S): 600rpm

進給(Vf): 96mm/min

切削深度(Ap): 40mm

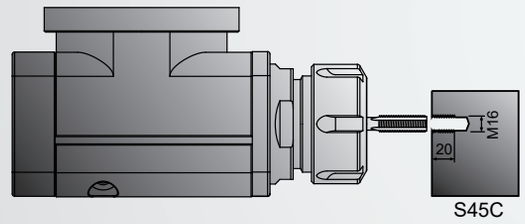

攻牙 Tapping

BT50xSAC32E-147

工件材料Workpiece material: S45C(Steels)

刀具Tool: M16x2.0P絲攻

(M16x2.0P Tap)

切削速度(Vc): 10.05m/min

轉速(S): 200rpm

進給(Vf): 400mm/min

切削深度(Ap): 20mm

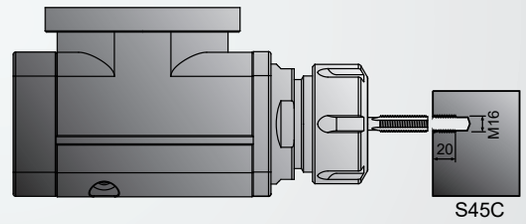

銑削 Milling

BT50xSAC25.4FA-147

工件材料Workpiece material: S45C(Steels)

刀具Tool: Ø50面銑刀 (Ø50 Face mill)

切削速度(Vc): 65.94m/min

轉速(S): 500rpm

進給(Vf): 150mm/min

切削深度(Ap): 2mm

切削寬度(Ae): 42mm

加工實例

Cutting Example

最大切削扭力
Max. Torque 30N.m

適用機床：龍門銑床
Applicable: Gantry Milling Machine

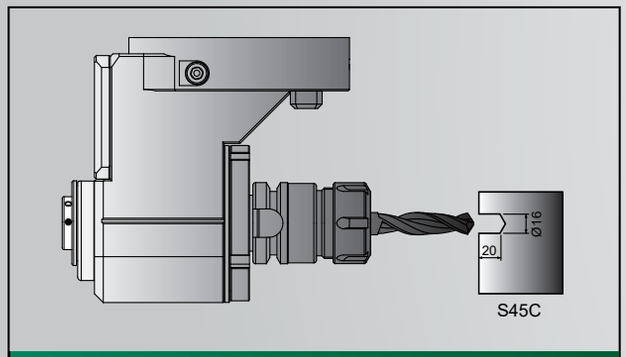

鑽孔 Drilling

BT50xSAR50/SBT30-230
BT30-ER32-50

工件材料Workpiece material: S45C(Steels)

刀具Tool: Ø16高速鋼鑽頭

(Ø16 High speed steels drills)

切削速度(Vc): 31m/min

轉速(S): 1000rpm

進給(Vf): 100mm/min

切削深度(Ap): 40mm

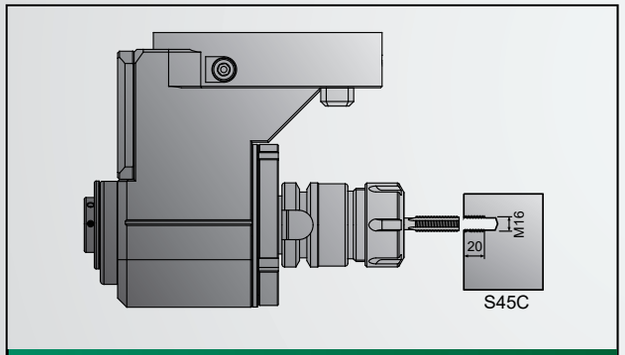

攻牙 Tapping

BT50xSAR50/SBT30-230
BT30-ER32-50

工件材料Workpiece material: S45C(Steels)

刀具Tool: M16x2.0P絲攻

(M16x2.0P Tap)

切削速度(Vc): 10.05m/min

轉速(S): 200rpm

進給(Vf): 400mm/min

切削深度(Ap): 40mm

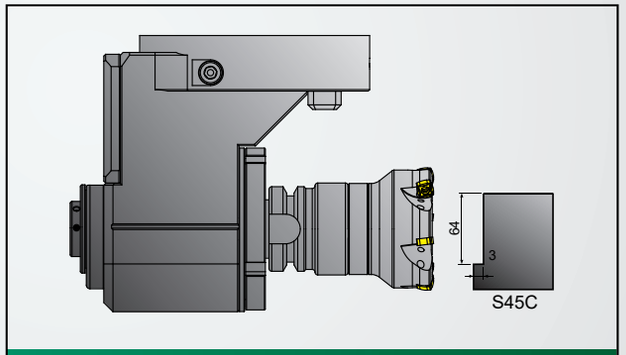

銑削 Milling

BT50xSAR50/SBT30-230
BT30-FMA25.4-45

工件材料Workpiece material: S45C(Steels)

刀具Tool: Ø80面銑刀 (Ø80 Face mill)

切削速度(Vc): 80.38m/min

轉速(S): 400rpm

進給(Vf): 360mm/min

切削深度(Ap): 3mm

切削寬度(Ae): 64mm

定位塊參考圖

Fixed Block Reference Draw

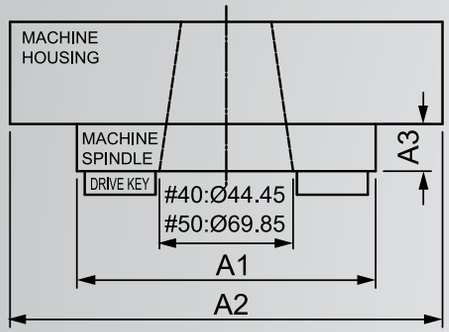

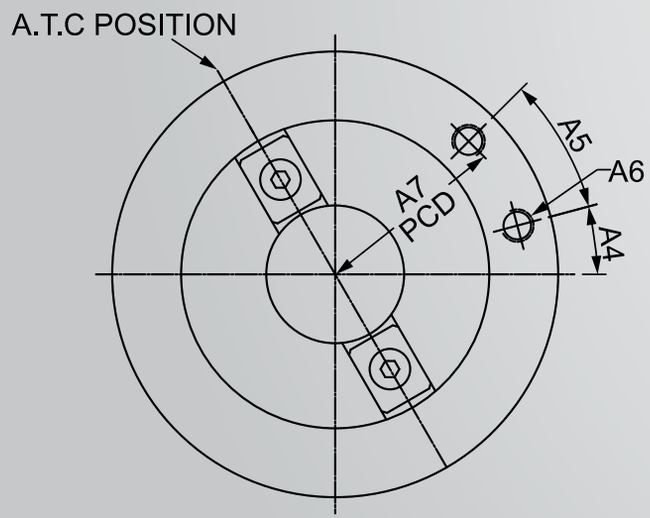

單位 (UNIT):mm

機械廠牌 MACHINE MAKER			
機械型號 MACHINE MODLE			
A1		**A5**	
A2		**A6**	
A3		**A7**	
A4			

- 訂製時請注意主軸中心與定位塊中心的間距的變動，並指明您機器主軸法蘭上的固定螺絲孔尺寸位置
  Before installation, first measure the distance between the center of the spindle and the center of the fixed block. Also, indicate clearly the position of the fixed screw on the flange of the spindle.
- 下單之前，請詳細提供並填寫相關尺寸，透過電子郵件，電話或者傳真與我們連繫
  Before purchasing, please send related detailed dimensions to us by email, phone or fax.

定位塊參考圖

Fixed Block Reference Draw

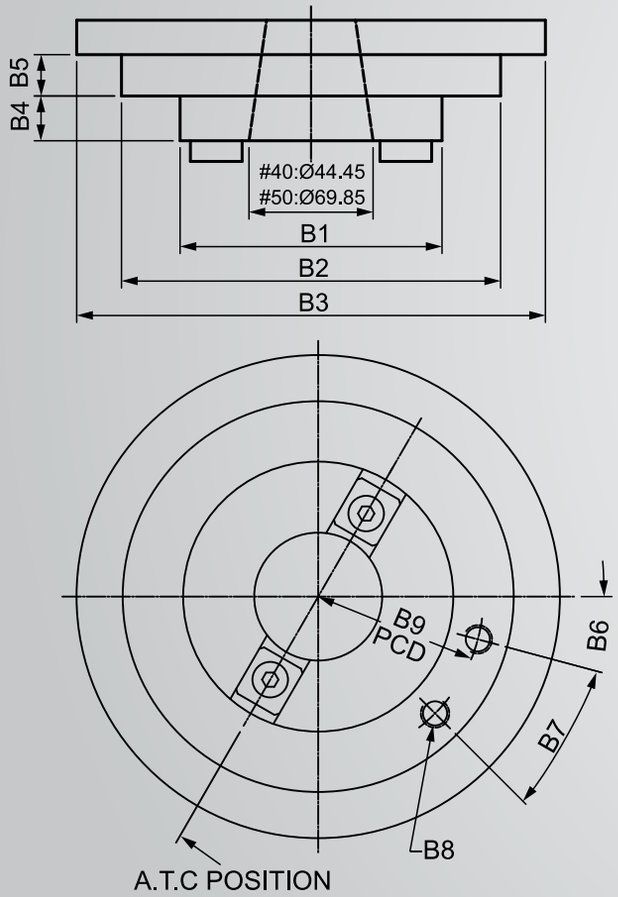

單位 (UNIT):mm

機械廠牌 MACHINE MAKER			
機械型號 MACHINE MODLE			
B1		**B6**	
B2		**B7**	
B3		**B8**	
B4		**B9**	
B5			

- 訂製時請注意主軸中心與定位塊中心的間距的變動，並指明您機器主軸法蘭上的固定螺絲孔尺寸位置
  Before installation, first measure the distance between the center of the spindle and the center of the fixed block. Also, indicate clearly the position of the fixed screw on the flange of the spindle.
- 下單之前，請詳細提供並填寫相關尺寸，透過電子郵件，電話或者傳真與我們連繫
  Before purchasing, please send related detailed dimensions to us by email, phone or fax.

正河源股份有限公司
CHAIN HEADWAY CO.,LTD.

TEL : +886-4-26265252

FAX : +886-4-26267941

地址 : 台灣台中市清水區五權路232號
No. 232, Wuquan Rd., Qingshui Dist., Taichung City 436, Taiwan

網址 : www.chain-headway.com

Website(中文) | Website(EN) | LINE | Whatsapp | Wechat | Facebook | YouTube

公司聯絡資訊請貼於此處
Company Information Please Paste here

其他服務據點訊息請透過官網查詢
Other Sales Region Please Review Our Website

No. 12103